PAS6060E Einbaukochfeld

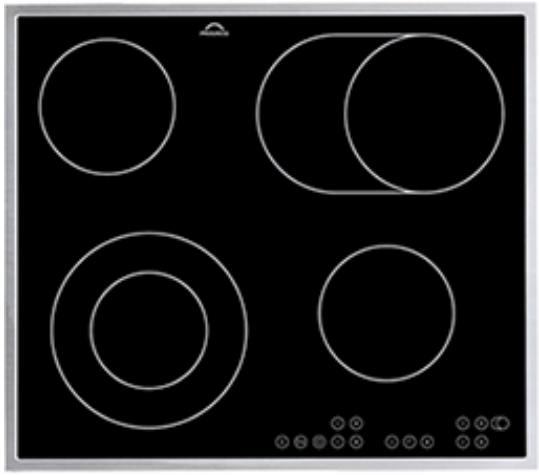

Produktspezifikationen:

- Edelstahlrahmen in Edelstahl
- Ansteuerung über Touch Control-Berührungssensor
- Elektronische Anzeigen für alle Kochzonen
- Elektronische Automatikkochstellen
- Restwärmeanzeige
- Eingabebestätigung durch Signalton
- Kindersicherung
- Verriegelungsfunktion
- Leistungsabhängige Abschaltautomatik
- Glasfarbe Schwarz

Technische Daten:

- PNC : 949 492 132
- EAN-Nummer : 7332543485987
- Einbauhöhe (mm) : 38
- Gerätebreite (mm) : 576
- Gerätetiefe (mm) : 506
- Ausschnittmaß Breite (mm) : 560
- Ausschnittmaß Tiefe (mm) : 490
- Farbe : Edelstahl
- Art des Kochfeldes : Strahlenheizkörper
- Kabellänge (m) : 1.5
- Anschlusswert (Watt) : 7000
- Kochzone vorne links, Leistung und Durchmesser : 750/2200W/120/210mm
- Kochzone hinten links, Leistung und Durchmesser : 1200W/145mm
- Kochzone vorne rechts, Leistung und Durchmesser : 1200W/145mm
- Kochzone hinten rechts, Leistung und Durchmesser : 1500/2400W/170x265mm
- Volt : 220-240

Produktbeschreibung:

Glaskeramik-Kochfeld 60 cm, Touch Control-Bedienung, 4 Kochzonen, davon 1 Bräterzone, 1 Zweikreis-Kochzone

PAS6060E Einbaukochfeld

PSGBHO130D000015

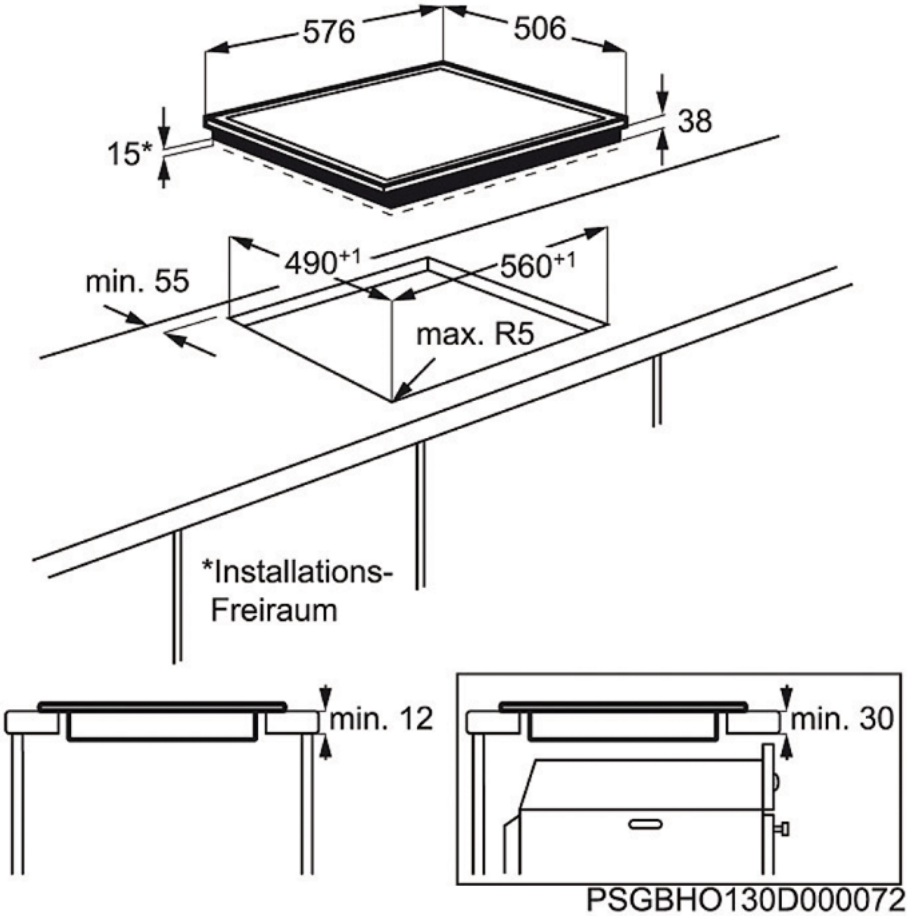
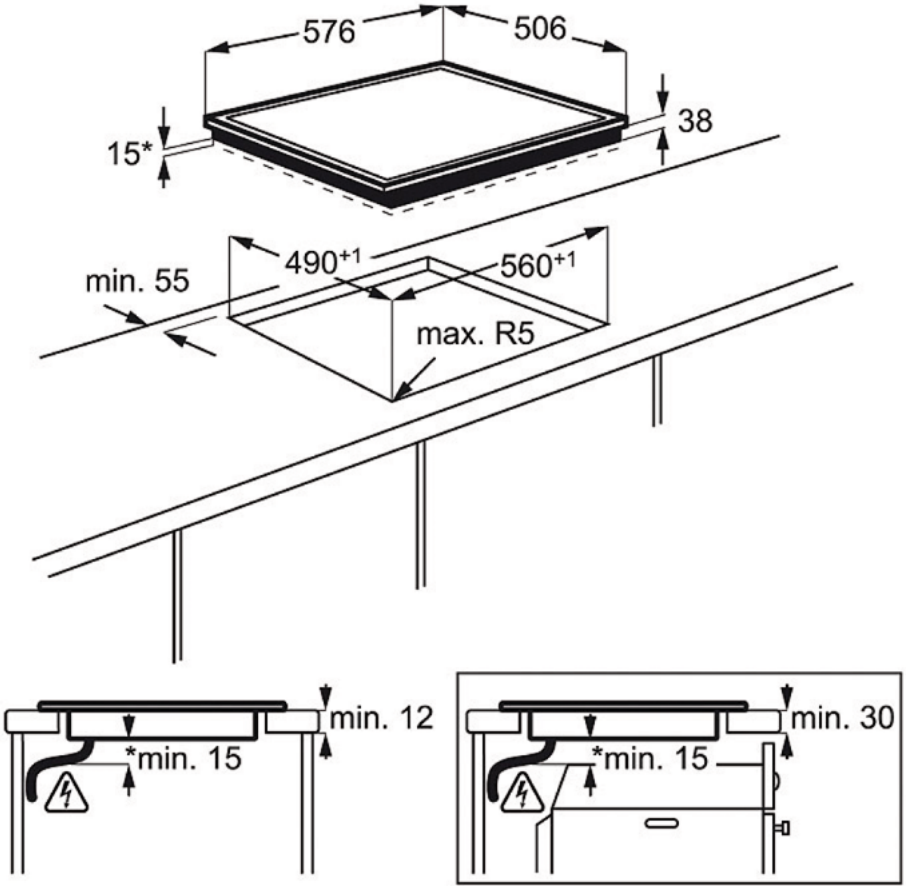
PSGBHO130D000072