DPGS14M Wärmeschublade

Produktspezifikationen:

- Einbau-Wärmeschublade
- SoftTip-Türmechanismus
- Antifinger Edelstahl-Beschichtung
- Einstellbare Temperaturen: 30-80°C
- Beheizungsarten der Wärmeschublade: Geschirrwärmestufe 60°C, Auftaustufe 30°C, Warmhaltestufe 80°C, Stufe für Hefeteig gehen lassen 40°C
- Geschirrwärmstufe für max. 6 Teller, je nach Größe des Geschirrs; max. 25kg Beladung
- Beheizungsprinzip: Heißluftsystem
- Gerätemaße HxBxT (mm): 140 x 596 x 535
- Nischenmaße HxBxT (mm): 141 x 560 x 550

Technische Daten:

- EAN-Nummer : 7332543710249
- Einbauhöhe (mm) : 141
- Einbaubreite (mm) : 560
- Einbautiefe (mm) : 550
- Gerätehöhe (mm) : 140
- Gerätebreite (mm) : 596
- Gerätetiefe (mm) : 535
- Farbe : Edelstahl mit Antifingerprint
- Anschlusswert (Watt) : 400
- Volt : 220-240
- Farbe : Edelstahl mit Antifingerprint
- ColorEnglish : Black/Stainless steel with antifingerprint

Produktbeschreibung:

Wärmeschublade, SoftTip-Türmechanismus, Antifinger Edelstahl-Beschichtung

DPGS14M Wärmeschublade

PSGBDR180DE0000D

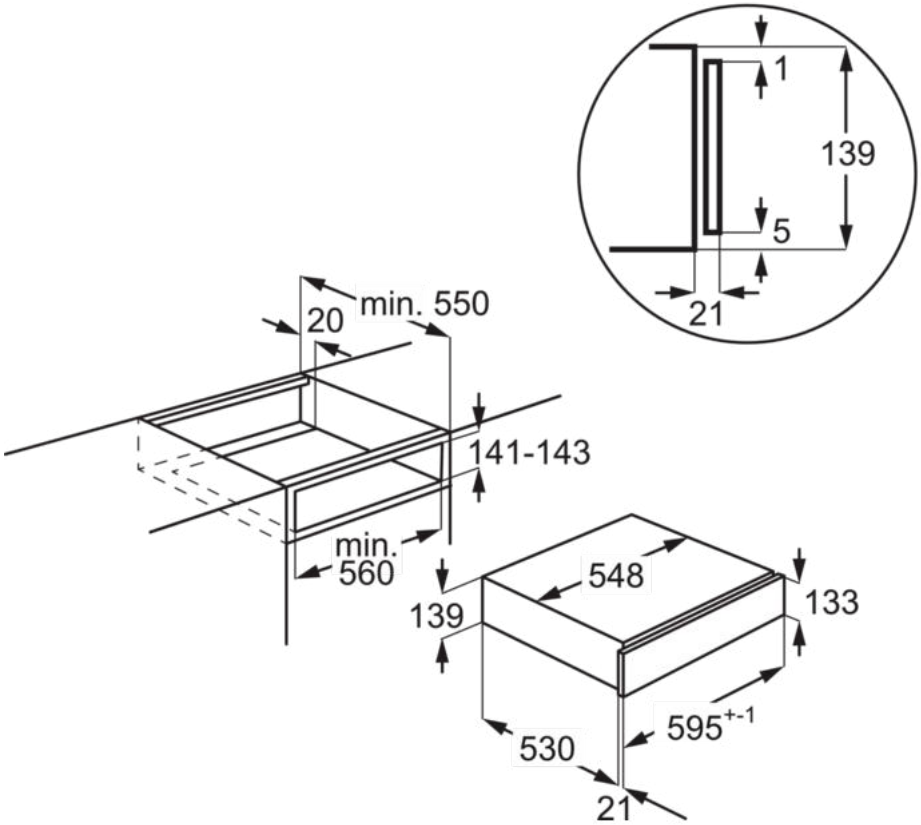
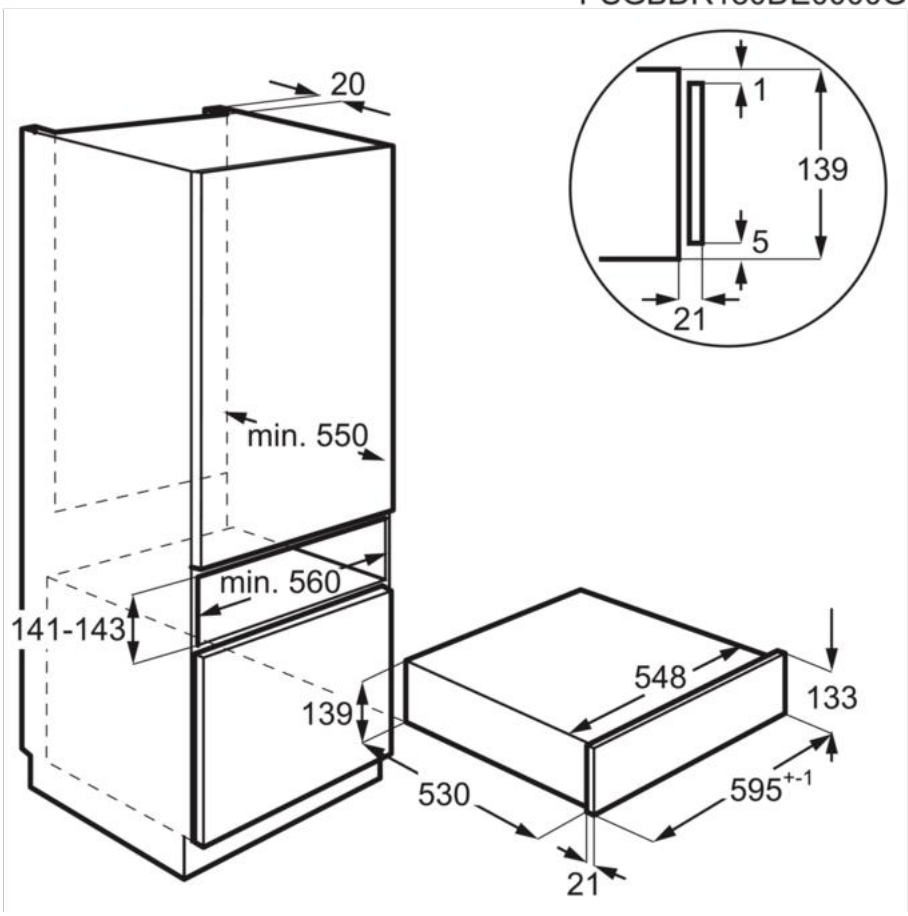
PSGBDR180DE0000G