Geschirrspüler

PVX1557

Produktvorteile & Ausstattung

• 5 Spülprogramme, 2 Temperaturen
• Spülprogramme: 30 Minuten 50°C, 90 Minuten 60°C, AUTO 50°- 60°C, Eco 50°C, Maschinenpflege
• 3 Stunden Startzeitvorwahl
• Beladungserkennung
• Touch Bedienung
• Elektronische Nachfüllanzeige für Salz und Klarspülmittel
• Inverter Motor
• Beidseitige Schnellhöhenverstellung auch im beladenen Zustand
• Oberkorb: 4 klappbare Tassenablagen, 2 klappbare Halterungen für große Trinkgläser, 2 SoftSpikes, Korbgriff
• Unterkorb: 2 klappbare Tellerhalter, Korbgriff
• Besteckkorb
• Symbol-Blende

Geschirrspüler

PVX1557

Technische Daten

PNC	911 435 328
EAN-Nummer	7332543752225
Energieeffizienzklasse	E
Gewichteter Energieverbrauch in kWh pro 100 Zyklen	94
Anzahl der Maßgedecke im Eco-Programm	13
Wasserverbrauch in Liter im Eco-Programm pro Zyklus	10.5
Dauer in Stunden im Eco-Programm	4:00
Luftschallemissionsklasse	C
Luftschallemission in dB(A) re 1 pW	46
Leistungsaufnahme im Aus-Zustand (W)	0.5
Leistungsaufnahme im Bereitschaftszustand(W)	0.5
Leistungsaufnahme bei Startzeitvorwahl (W)	4
Hocheinbaufähig	Ja
Installation	Einbau - Vollintegrierbar
AQUA CONTROL	Ja
Wasserschutz	Schwimmerschalter
Wasseranschluss	Kalt oder Warm bis 60°C
Blendenfarbe	Schwarz
Absicherung (A)	10
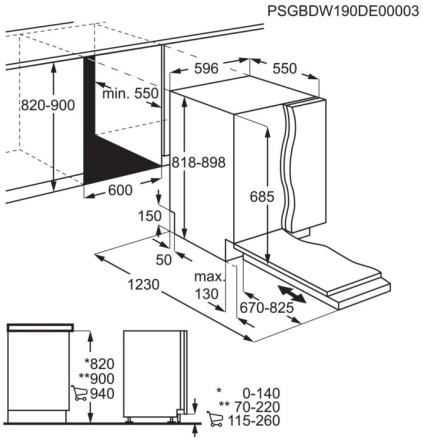
Anschlusswert (Watt)	1950
Volt	220-240
Kabellänge (m)	1.6
Gerätehöhe (mm)	818
Gerätebreite (mm)	596
Gerätetiefe (mm)	550
Einbautiefe (mm)	570
Einbauhöhe (mm)	820
Einbaubreite (mm)	600
Bruttogewicht (kg)	40.1
Nettogewicht (kg)	38.67
Verpackung, Höhe (mm)	870
Verpackung, Breite (mm)	635
Verpackung, Tiefe (mm)	680