Farbvarianten

VL414112
Edelstahl
Breite 15.5 cm

Sonderzubehör

AA400510
Fensterkontaktschalter

AA414010
Luftleitschiene für VL 414 neben Gasgerät.

Installationszubehör

AD410040
Flexanschlussstutzen für VL 200 / VL 414
NW 150 flach

AD851041
Anschlussstutzen für VL 200 / VL 414 zur Verlängerung mit NW 150
Flachkanal für extra tiefe Arbeitsplatte

VA420004
Verbindungsleiste zur Kombination mit weiteren Vario Geräten der Serie 400 bei flächenbündigem Einbau

VA420010
Verbindungsleiste zur Kombination mit weiteren Vario Geräten der Serie 400 bei aufgesetztem Einbau

VL414112
Vario Muldenlüftung Serie 400
Edelstahl
Breite 15.5 cm
Abluft-/ Umluftbetrieb
Ohne Motor

A+

Perfekt flächenbündig kombinierbar mit weiteren Vario Geräten der Serie 400
Präzise verarbeiteter 3 mm starker Edelstahl
Massiver Edelstahl-Bedienknebel
Hocheffiziente geräuscharme Lüftungslösung, besonders mit Gebläsebaustein AR 410 110
Funktion zur automatischen sensorgesteuerten Leistungsanpassung entsprechend der Kochdunstentwicklung
Geringer Planungs- und Installationsaufwand

Leistung

Leistungswerte sind abhängig vom Gebläsebaustein, siehe Tabelle Seite XX.

Ausstattung

Bedienknebel mit Leuchtring im Lieferumfang enthalten.
3 elektronisch gesteuerte Leistungsstufen und 1 Intensivstufe.
Automatik-Funktion mit sensorgesteuertem Nachlauf.
Großflächiger Metall-Fettfilter mit hohem Fettabscheidegrad.
Fettfilter, spülmaschinenfest.
Fettfilter- und Aktivkohlefilter-Sättigungsanzeige.
Strömungstechnisch optimierter Innenraum für effiziente Luftführung.
Intervall-Lüftung, 6 min.
Lüftungsgitter emailliert, spülmaschinenfest.
Luftauslassbogen im Lieferumfang enthalten.
Überlaufkapazität 250 ml.
Kochfeldbasierte Lüftungssteuerung (mit passendem Kochfeld).
Heimnetzwerkintegration für digitale Dienste (Home Connect) kabelgebunden über LAN (empfohlen) oder kabellos über WiFi.
Die Nutzung der Home Connect Funktion ist abhängig von den Home Connect Diensten, welche nicht in jedem Land verfügbar sind. Weitere Informationen hierzu finden Sie unter home-connect.com.

Verbrauchsdaten

Werte beziehen sich auf die Konfiguration mit dem Gebläsebaustein AR 403 122.
Energieeffizienzklasse A+ auf einer Skala der Effizienzklassen von A+++ bis D.
Durchschnittlicher Energieverbrauch 40.4 kWh/Jahr.
Lüfter-Effizienzklasse A.
Beleuchtungs-Effizienzklasse -.
Fettfilter-Effizienzklasse B.
Geräusch min. 57 dB / max. 71 dB Normalstufe.

Planungshinweise

Die passenden Gebläsebausteine für den Umluft- oder Abluftbetrieb finden Sie in der Tabelle auf Seite XX.
Empfohlene Konfigurationen von Muldenlüftungen mit Gebläsebausteinen und die dafür erforderlichen Kanal-Zubehöre finden Sie auf Seite XX.
Je VL ist ein Gebläsebaustein empfohlen.
Maximale Kochfeldbreite oder Kochfeldkombinationsbreite zwischen zwei VL : 80 cm (außer CX 482).
Vario Kochfelder wie Vario Gas-Wok sowie Vario Elektro-Grill sollten möglichst zwischen 2 VL platziert werden.

Ausstattungsmerkmale

Gerätetyp

Farbe des Kamins

Bauart
Downdraft/Tischlüfter

Approbationszertifikate
Australia Standards, CE, EAC-Eurasian, G-Mark, Ukraine, VDE

Länge Anschlusskabel
175

Nischenmaße (H x B x T)

Höhe des Kamins

Höhe des Gerätes ohne Kamin

Mindestabstand zur Kochstelle Elektro

Mindestabstand zur Kochstelle Gas

Nettogewicht
7,502

Steuerung
elektronisch

Regelung der Leistungsstufen

Max. Gebläseleistung-Abluftbetrieb
550

Gebläseleistung bei Intensivstufe-Umluftbetrieb

Max. Gebläseleistung-Umluftbetrieb

Gebläseleistung bei Intensivstufe-Abluftbetrieb

Anzahl der Lampen (Stck)

Schallleistung
71

Durchmesser des Abluftstutzens
150

Material des Fettfilters

EAN-Nummer
4242006286019

Anschlusswert
10

Absicherung

Spannung
220-240

Frequenz
50; 60

Steckerart

Art der Installation
Integrierbar

Verbrauchs- und Anschlusswerte

Umluftbetrieb wird nicht empfohlen in Kombination mit Vario Elektro-Grill.
Bei Betrieb neben Gasgeräten ist die Luftleitschiene AA 414 010 empfohlen, um die maximale Leistung des Kochfeldes sicherzustellen.
Gerät ist von oben in die Arbeitsplatte einschnappbar.
Je nach Einbauart (aufgesetzt oder flächenbündig) auf die spezifische Festlegung des Ausschnittes und der Knebelpositionen achten.
Bei der Kombination mehrerer Vario Geräte der Serie 400 muss eine Verbindungsleiste VA 420 zwischen den Geräten eingesetzt werden.
Je nach Einbauart entsprechende Verbindungsleiste vorsehen.
Die Tragfähigkeit und die Stabilität insbesondere bei dünnen Arbeitsplatten ist durch geeignete Unterkonstruktionen sicherzustellen.
Gerätegewicht inkl. zusätzlicher Beladung berücksichtigen.
Zusätzliche Hinweise für flächenbündigen Einbau:
Der Einbau eignet sich in Arbeitsplatten aus Stein, synthetischem Material oder Massivholz. Hitzebeständigkeit und wasserdichte Versiegelung der Schnittkanten sind zu berücksichtigen.
Bei anderen Materialien stimmen Sie sich bezüglich der Verwendung mit dem Arbeitsplatten-Hersteller ab.
Die Nut muss durchgängig und eben sein, um eine gleichmäßige Auflage der Geräte auf der Dichtung zu gewährleisten. Keine punktuellen Unterfütterungen verwenden.
Durch Maßtoleranzen der Kombinationen und des Arbeitsplattenausschnittes kann die Fugenbreite variieren.
Bei Installation einer Lüftung mit Abluftbetrieb und einer kamingebundenen Feuerstelle muss die Stromzuführung der Lüftungsgeräte mit einer geeigneten Sicherheitsschaltung versehen werden.
Weitere Planungshinweise auf Seite xx beachten.

Anschlussdaten

Gesamtanschlusswert 10 W.
Anschlusskabel 1.8 m mit Stecker.
LAN-Kabel nicht im Lieferumfang enthalten.
Leistung Standby/Display aus 0.2 W.
Bitte beachten Sie die Hinweise in der Gebrauchsanweisung, wenn Sie die WiFi-Funktion ausschalten möchten.

VL414112
Vario Muldenlüftung Serie 400
Edelstahl
Breite 15.5 cm
Abluft-/ Umluftbetrieb
Ohne Motor

erstellt am 2021-09-30

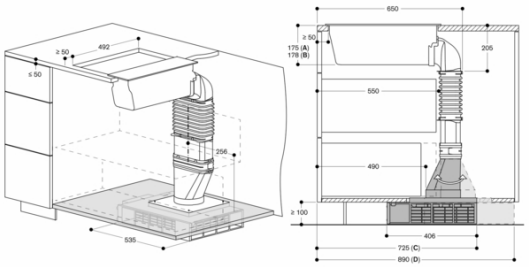

A: Surface mounting
B: Flush mounting (only VL414)
C: Filter access from the front. Connecting piece flat/round towards the front
D: Filter access from the back. Connecting piece flat/round towards the back

measurements in mm

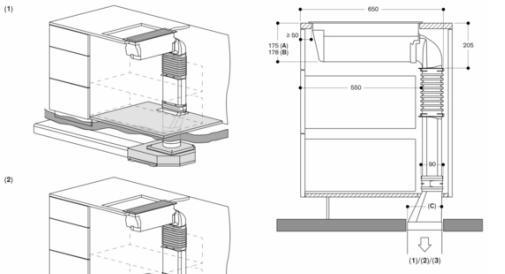

Abluftbetrieb mit Gebläsebaustein
1: AR 403
2: AR 400
3: AR 401

A: Aufgesetzter Einbau
B: Flächenbündiger Einbau
C: 152,5

Maße in mm

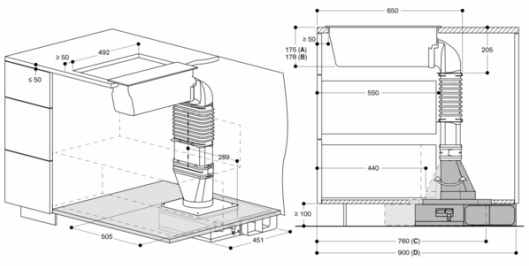

A: Aufgesetzter Einbau
B: Flächenbündiger Einbau (nur VL414)
C: Abluft nach links. Flacher/runder Anschlussstutzen zur Front
D: Abluft nach rechts. Flacher/runder Anschlussstutzen zur Rückseite

Maße in mm

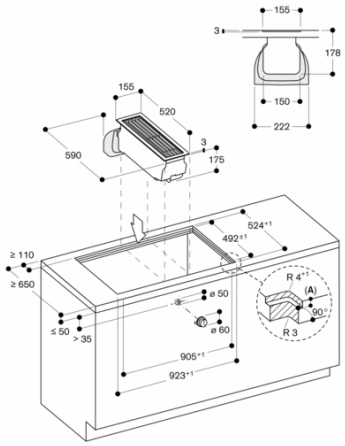

A: $3{,}5^{-0{,}5}$
$6{,}5^{-0{,}5}$ In Kombinationen mit rahmenlosen Induktionskochfeldern

Maße in mm

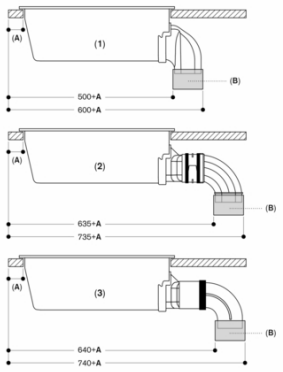

1: Direktmontage
2: Montage mit Verlängerung für übertiefe Arbeitsplatte und Kunststoffkanal:
– AD 851 041 (Anschlussstutzen für Verlängerung)
– AD 857 040 (Flachkanal-Anschlussstutzen, Kunststoff)
– AD 857 030 (Flachkanalbogen, 90°, vertikal, Kunststoff)
3: Montage mit Verlängerung für übertiefe Arbeitsplatte und Metallkanal:
– AD 851 041 (Anschlussstutzen für Verlängerung)
– AD 854 000 (Flachkanal-Anschlussstutzen, Metall)
– AD 854 030 (Flachkanalbogen, 90°, vertikal, Metall)

A: ≥ 50 mm
B: Anschlussstutzen

Maße in mm

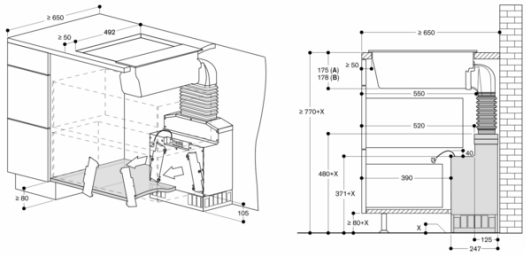

A: Aufgesetzter Einbau
B: Flächenbündiger Einbau (nur VL414)

Maße in mm

GAGGENAU

VL414112
Vario Muldenlüftung Serie 400
Edelstahl
Breite 15.5 cm
Abluft-/ Umluftbetrieb
Ohne Motor

erstellt am 2021-09-30

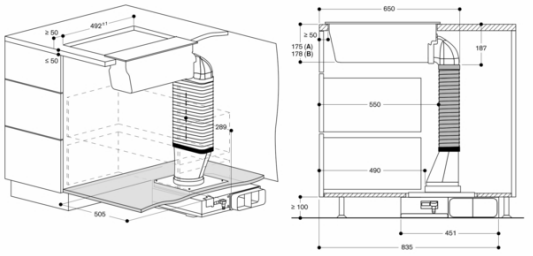

A: Aufgesetzter Einbau
B: Flächenbündiger Einbau (nur VL414)

Maße in mm

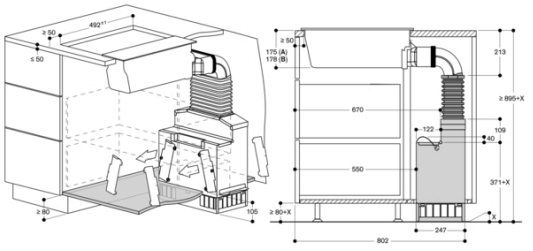

A: Aufgesetzter Einbau
B: Flächenbündiger Einbau (nur VL414)

Maße in mm

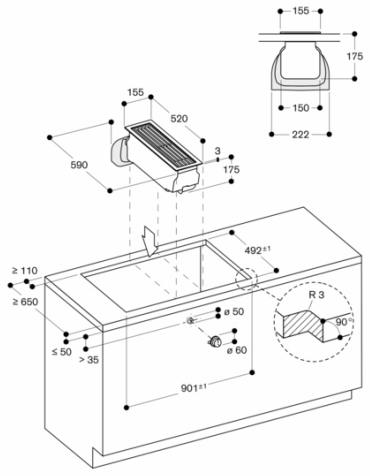

Maße in mm

Querschnitt

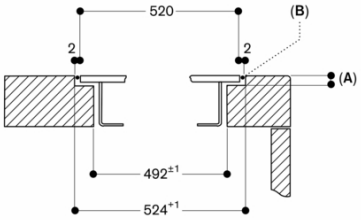

A: $3{,}5^{0{,}5}$
B: Füllung mit Silikon

Maße in mm

Montage Bedienknebel, aufgesetzter Einbau

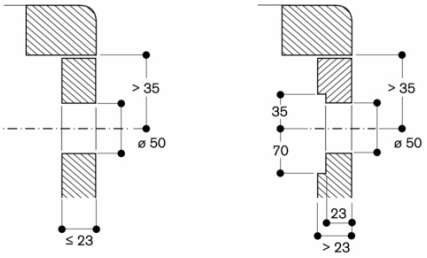

Maße in mm

Montage Bedienknebel, flächenbündiger Einbau

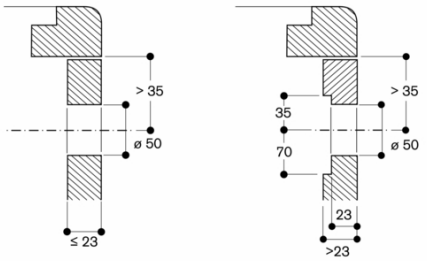

Maße in mm