Autarkes Glaskeramikkochfeld / 30 cm

PAS3001F

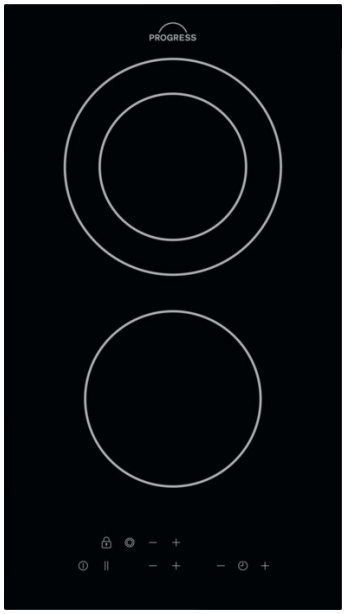

Produktvorteile & Ausstattung

- Autark-Kochfeld mit oben liegenden Bedienelementen
- Schnellaufglühende Kochzonen
- Ansteuerung über Touch Control-Berührungssensor
- Elektronische Anzeigen für alle 2 Kochzonen
- Kurzzeitwecker
- OffSound Control
- Kindersicherung
- Verriegelungsfunktion
- Glasfarbe Schwarz

Autarkes Glaskeramikkochfeld / 30 cm

PAS3001F

Technische Daten
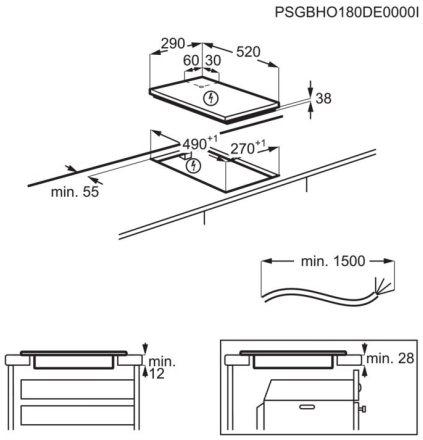
Installation	Autarkes Kochfeld
PNC	949 738 775
EAN-Nummer	7332543758081
Einbauhöhe (mm)	38
Gerätebreite (mm)	290
Gerätetiefe (mm)	520
Ausschnittmaß Breite (mm)	270
Ausschnittmaß Tiefe (mm)	490
Farbe	Schwarz
Art des Kochfeldes	Strahlungsbeheizte Kochzonen
Kabellänge (m)	1.6
Anschlusswert (Watt)	2900
Kochzone vorne Mitte, Leistung und Durchmesser	1,2 kW / 14,5 cm
Kochzone hinten Mitte, Leistung und Durchmesser	0,7/1,7 kW / 12/18 cm
Volt	220-240