DNHVP 93 LM K

Kopffrei-Dunstabzugshaube (Wand/80cm)

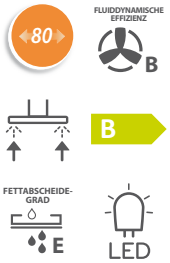

TOP 4

- *Effizient, geräuscharm und reinigungsfreundlich durch Randabsaugung*
- *Timer mit automatischer Abschaltung*
- *Steuerung über Kurzhubtaste*
- *Für Abluft- und Umluftbetrieb geeignet*

BLACK GLASS

DNHVP 93 LM K
EAN 80 03437 60175 0

BAUART

- *Wandesse aus hochwertigem schwarzem Glas zur Montage direkt an die Wand*
- *Für Abluft- und Umluftbetrieb geeignet*

AUSSTATTUNG

- *Besonders effizient, geräuscharm und reinigungsfreundlich durch Randabsaugung*
- *Steuerung über Kurzhubtaste*
- *Kochstellenbeleuchtung LED, 2x1 Watt*
- *1 leistungsstarker Lüftermotor, 3 Leistungsstufen*
- *Timer mit automatischer Abschaltung*

ZUBEHÖR

- *Montage- und Befestigungsmaterial, inkl. Schacht*
- *1 Aluminium-Fettfilter, auswaschbar*
- *Rückstauklappe für Abluftbetrieb*

ALS SONDERZUBEHÖR LIEFERBAR

- *Aktivkohlefilter für den Umluftbetrieb AMC072*

VERBRAUCHSWERTE

- *Jahresenergieverbrauch: 73.5 kWh*
- *Energieeffizienzklasse B*[1]

TECHNISCHE DATEN

- *Gebläseleistung im Abluftbetrieb:* ***max. Normalstufe 647 m³/h***
- *Betriebsgeräusch im Abluftbetrieb: min. 59 – max. 70 dB/A*
- *Außenmaße (HxBxT): 361x798x326 mm*
- *Gesamte Gerätehöhe (inkl. ausziehbarem Schacht) von 690 bis 1040 mm*
- *Abluftstutzen Ø 150 mm*
- ***Mindestabstand zum Elektrokochfeld 450 mm***
- ***Mindestabstand zum Gaskochfeld 650 mm***

WPRO-ZUBEHÖR (OPTIONAL)

- *terrabianca Putzstein UNC502, EAN 8015250613858*

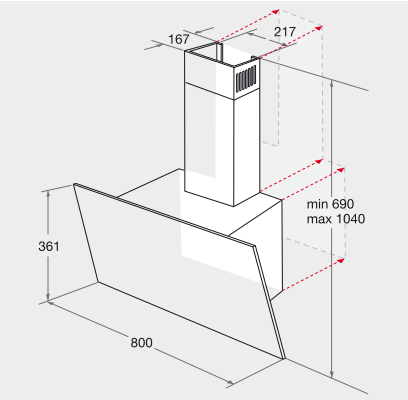

[1] *Energieeffizienzklassen-Spektrum von A+++ bis D*

Technische Daten entnehmen Sie bitte dem EU-Produktdatenblatt, oder fordern Sie diese unter https://docs.whirlpool.eu/?brand=IG an · Liefermöglichkeiten, Änderungen und Irrtümer vorbehalten · Nutzung/Veröffentlichung von Bildern/Texten, auch in anderen Medien, ganz oder teilweise, nur mit Genehmigung des Herausgebers · Stand 08.06.2021