CI292112
Flex-Induktionskochfeld Serie 200
Edelstahlrahmen
Breite 90 cm

Massiver Edelstahlrahmen
Flex-Funktion zur Kombination der rechteckigen Kochflächen
Freies Platzieren des Kochgeschirrs innerhalb der zusammengeschalteten Kochflächen
Profikoch-Funktion zur Aufteilung des Kochfeldes in definierte Leistungszonen
Kochsensor-Funktion zur Temperaturregelung in Töpfen
Bratsensor-Funktion zur Temperaturregelung in Pfannen
Große Kochzone für Töpfe bis zu ⌀ 32 cm
Twist-Pad-Bedienung mit abnehmbarem Magnetknebel
Anwendungsbezogene Steuerung aller Funktionen über zweifarbige Anzeige

Kochzonen
2 Flex-Induktionskochflächen 19x23 cm (2200 W, mit Booster 3700 W), zusammengeschaltet 38x23 cm (3300 W, mit Booster 3700 W).
2 Flex-Induktionskochflächen 19x23 cm (2200 W, mit Booster 3700 W), zusammengeschaltet 38x23 cm (3300 W, mit Booster 3700 W).
1 Induktionskochzone ⌀ 21 cm (2200 W, mit Booster 3700 W) mit automatischer Zuschaltung auf ⌀ 26 cm (2600 W, mit Booster 3700 W) und auf ⌀ 32 cm (3300 W, mit Booster 3700 W).

Bedienung
Twist-Pad-Bedienung mit abnehmbarem Magnetknebel.
Benutzerfreundliche Bedienung durch zweifarbige Anzeige (weiss / orange).
Markierung der Kochzonen und Kochflächen.
Elektronische Regelung in 17 Leistungsstufen.

Ausstattung
Flex-Funktion für rechteckige Kochflächen.
Profikoch-Funktion.
Kochsensor-Funktion (bei Verwendung des Kochsensors CA 060 300).
Bratsensor-Funktion.
Booster-Funktion Töpfe.
Booster-Funktion für Pfannen.
Warmhalte-Funktion.
Stoppuhr.
Kochzeit-Automatik bis 99 Minuten.
Kurzzeitwecker.
Optionsmenü.
Energie-Management.
Kochfeldbasierte Lüftungssteuerung (mit passender Haube).
Heimnetzwerkintegration für digitale Dienste (Home Connect) kabellos über WiFi.
Die Nutzung der Home Connect Funktion ist abhängig von den Home Connect Diensten, welche nicht in jedem Land verfügbar sind. Weitere Informationen hierzu finden Sie unter home-connect.com.

Sicherheit
Hauptschalter.
Betriebsanzeige.
Topferkennung.
2-stufige Restwärmeanzeige.
Kindersicherung.
Sicherheitsabschaltung.

Planungshinweise
Nur geeignet für eisenmagnetisches Kochgeschirr. Für eine optimale Temperaturverteilung wird Kochgeschirr mit Sandwichboden empfohlen.
Die Wokpfanne WP 400 001 ist auf diesem Gerät nicht einsetzbar.
Gerät ist von unten zu befestigen.
Gerätegewicht: ca. 23 kg.

Anschlussdaten
Gesamtanschlusswert 11.1 kW.
Anschlusskabel 1.5 m ohne Stecker.
Leistung Standby/Display aus 0.5 W.
Leistung Standby/Netzwerk 2.0 W.
Bitte beachten Sie die Hinweise in der Gebrauchsanweisung, wenn Sie die WiFi-Funktion ausschalten möchten.

Farbvarianten

CI292112
Edelstahlrahmen
Breite 90 cm

Sonderzubehör

CA051300
Teppan Yaki Platte aus Mehrschichtenmaterial

CA052300
Grillplatte aus Aluminiumguss

CA060300
Kochsensor zur Temperaturregulierung in Töpfen

CA230100
Schwarzer Magnetknebel für Induktionskochfelder Serie 200

GP900001
Bratsensor-Pfanne aus Edelstahl

GP900002
Bratsensor-Pfanne aus Edelstahl

GP900003
Bratsensor-Pfanne aus Edelstahl

GP900004
Bratsensor-Pfanne aus Edelstahl

Ausstattungsmerkmale

Gerätetyp
Kochstelle Glaskeramik

Bauform
Eingebaut

Energiequelle
Elektro

Anzahl der Kochzonen, die gleichzeitig benutzt werden können
5

Bedienelemente

Nischenmaße (H x B x T) (mm)
55 x 880-880 x 490-490

Gerätebreite (mm)
908

Abmessungen des Gerätes (mm)
55 x 908 x 520

Abmessungen des verpackten Gerätes (mm)
125 x 1070 x 600

Nettogewicht (kg)
22,665

Bruttogewicht (kg)
24,5

Restwärmeanzeige
Getrennt

Lage der Steuerung
Vorne

Art der Steuerung

Hauptoberflächenmaterial
Glaskeramik

Oberflächenfarbe
Edelstahl, Schwarz

Rahmenfarbe
Edelstahl

Approbationszertifikate
AENOR, CE

Länge Anschlusskabel (cm)
150

EAN-Nummer
4242006293604

Elektroanschlusswert (W)
11100

Gasanschlusswert (W)

Absicherung (A)

Spannung (V)
220-240

Frequenz (Hz)
50-60

Verbrauchs- und Anschlusswerte

GAGGENAU

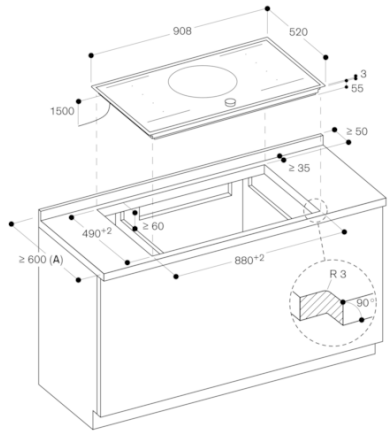

A: Bitte sehen Sie in der Montageanleitung nach, ob die Arbeitsplattentiefe kleiner als 600 mm ist.

Maße in mm