Geschirrspüler

PVS1553

Produktvorteile & Ausstattung

• 6 Spülprogramme, 3 Temperaturen
• Spülprogramme: 30 Minuten 50°C, 90 Minuten 60°C, AUTO 50°- 60°C, Eco 50°C, Maschinenpflege, Vorspülen
• 3 Stunden Startzeitvorwahl
• Wassersensor
• Touch Bedienung
• Inverter Motor
• Beidseitige Schnellhöhenverstellung auch im beladenen Zustand
• Oberkorb: 2 klappbare Tassenablagen,
• Unterkorb: Tellerhalter fix
• Besteckkorb
• Symbol-Blende
• Elektronische Nachfüllanzeige für Salz

Geschirrspüler

PVS1553

Technische Daten

PNC	911 075 064
EAN-Nummer	7332543808137
Energieeffizienzklasse	E
Gewichteter Energieverbrauch in kWh pro 100 Zyklen	70
Anzahl der Maßgedecke im Eco-Programm	9
Wasserverbrauch in Liter im Eco-Programm pro Zyklus	9.9
Dauer in Stunden im Eco-Programm	4:00
Luftschallemissionsklasse	C
Luftschallemission in dB(A) re 1 pW	46
Leistungsaufnahme im Aus-Zustand (W)	0.5
Leistungsaufnahme im Bereitschaftszustand(W)	0.5
Leistungsaufnahme bei Startzeitvorwahl (W)	4
Hocheinbaufähig	Ja
Installation	Einbau - Vollintegrierbar
AQUA CONTROL	Ja
Wasserschutz	Schwimmerschalter
Wasseranschluss	Kalt oder Warm bis 60°C
Blendenfarbe	Schwarz
Absicherung (A)	10
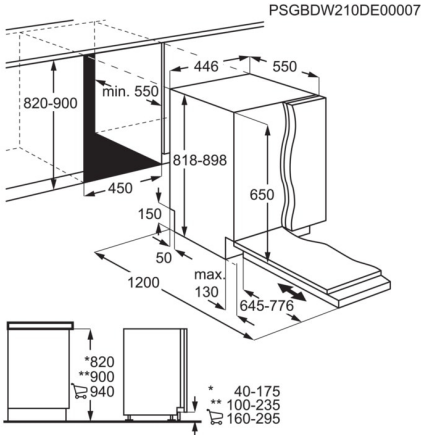
Anschlusswert (Watt)	1950
Volt	220-240
Kabellänge (m)	1.5
Gerätehöhe (mm)	818
Gerätebreite (mm)	446
Gerätetiefe (mm)	550
Einbautiefe (mm)	550
Einbauhöhe (mm)	820
Einbaubreite (mm)	450
Bruttogewicht (kg)	32.38
Nettogewicht (kg)	30.9
Verpackung, Höhe (mm)	870
Verpackung, Breite (mm)	490
Verpackung, Tiefe (mm)	685