# AKT 101 IX

**Glaskeramik-Kochfeld (60 cm)**

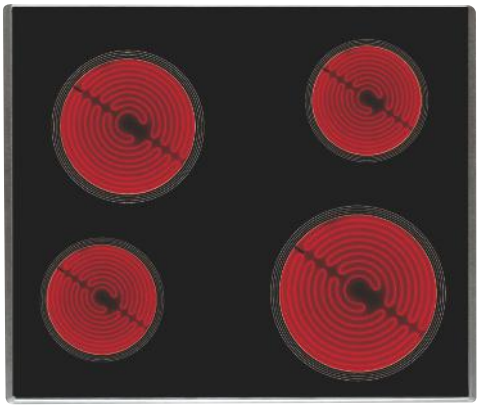

60

***TOP 4***

- *7-Takt geregelt*
- *4 Kochzonen, 7-Takt geregelt*
- *4 Kochzonen*
- *Schmaler Edelstahl-Rahmen*

*EDELSTAHL*

***AKT 101 IX***
*EAN 80 03437 82906 2*

***DESIGN***

- *Schmaler Edelstahl-Rahmen*

***KOCHZONEN***

- *4 Kochzonen, 7-Takt geregelt*
- *4 Kochzonen*
- ***Vorne links:** 14,5 cm Ø, 1200 Watt*
- ***Vorne rechts:** 21 cm Ø, 2100 Watt*
- ***Hinten links:** 18 cm Ø, 1700 Watt*
- ***Hinten rechts:** 14,5 cm Ø, 1200 Watt*

***AUSSTATTUNG***

- *7-Takt geregelt*

***TECHNISCHE DATEN***

- *Gesamt-Anschlusswert: 6,2 kW*
- *Einbauhöhe: 42 mm*
- *Ausschnittmaße (BxT): 560x490 mm*
- *Außenmaße (BxT): 580x510 mm*
- ***Kombinierbar mit AKS 2000 und AKS 2010***

***WPRO-ZUBEHÖR (OPTIONAL)***

- *Set Glaskeramikreiniger KVC017, EAN 8015250599275*
- *wpro Glaskeramikreiniger VTC108, EAN 8015250613698*
- *Schaber für Glaskeramikkochfelder SCR309, EAN 8015250608380*
- *terrabianca Putzstein UNC502, EAN 8015250613858*
- *ACTIV'inox Edelstahlreiniger IXC125, EAN 8015250475951*

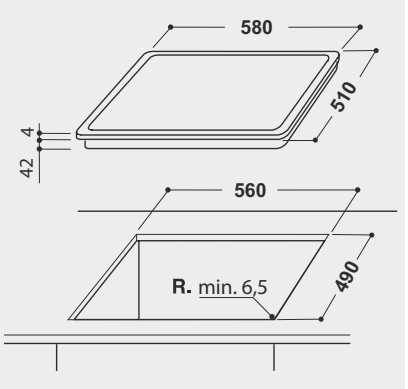


*Technische Daten entnehmen Sie bitte dem EU-Datenblatt, oder fordern Sie diese unter www.ignis-hausgeraete.de an · Liefermöglichkeiten, Änderungen und Irrtümer vorbehalten*
*Nutzung/Veröffentlichung von Bildern/Texten, auch in anderen Medien, ganz oder teilweise, nur mit Genehmigung des Herausgebers · Stand 19.01.2019*